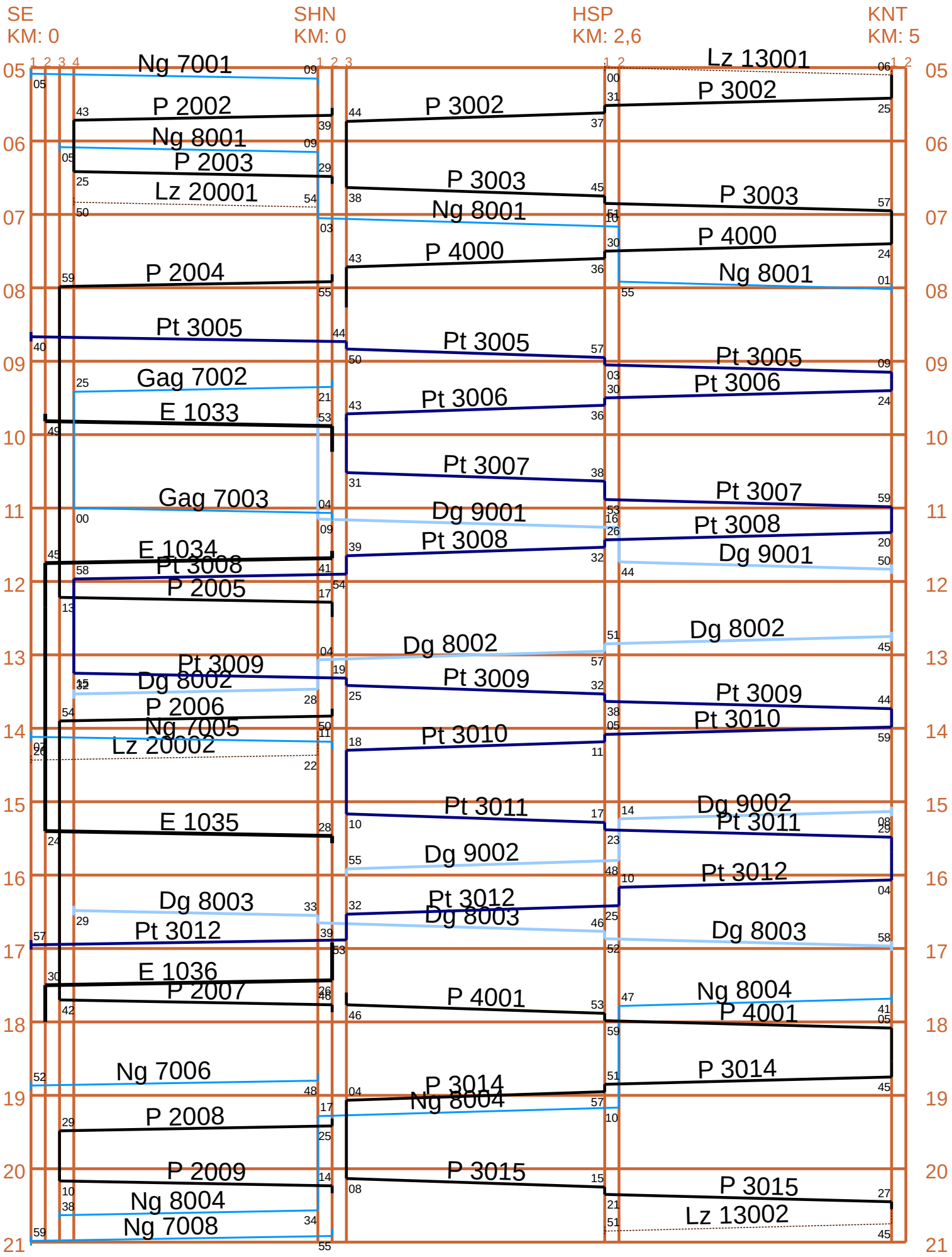Sedrun - Kanterstrasse